SETTENANI COLLECTION - “EOLO” sospensione

Matteo Ugolini design

anno 2014

SCHEDA TECNICA - **SE681N1-EXT**

CORPO LAMPADA “A”

materiale	cemento
colore	grigio

CAVO ELETTRICO “C”

materiale	neoprene
colore	verde

DISPOSITIVO ELETTRICO

sorgente luminosa	kit led
classe energetica	da A a A++

PACKAGING

n° colli	1
peso netto/kg	4,45
peso lordo/kg	5,6
imballo/cm	35x35x38

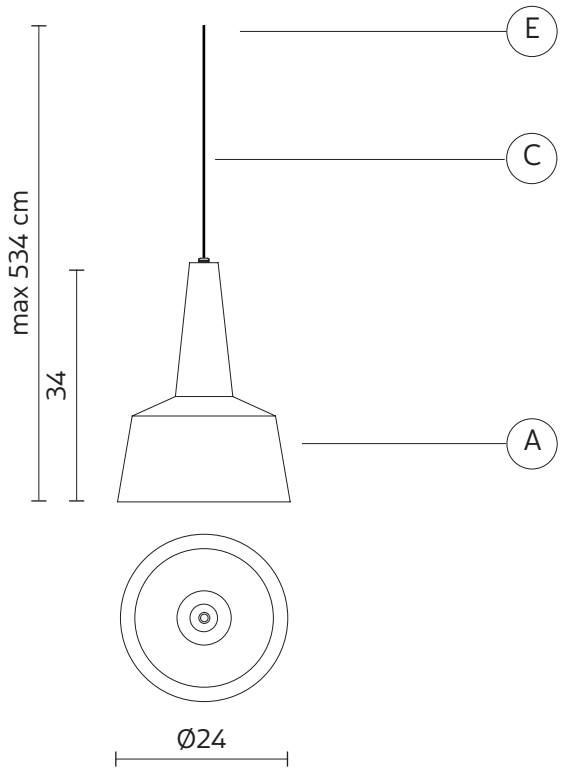

EMISSIONE LUMINOSA

unidirezionale

diretta

filtrata

indiretta

assenza

CERTIFICAZIONI

IEC	60598-1:2008
EN	60598-1:2008 + A11:2009

grado di protezione	IP65
lampadina	inclusa

KIT LED 17,5w
700 lumen - 3200 K°

COLLEZIONE

disponibili anche nella versione da tavolo e piantana

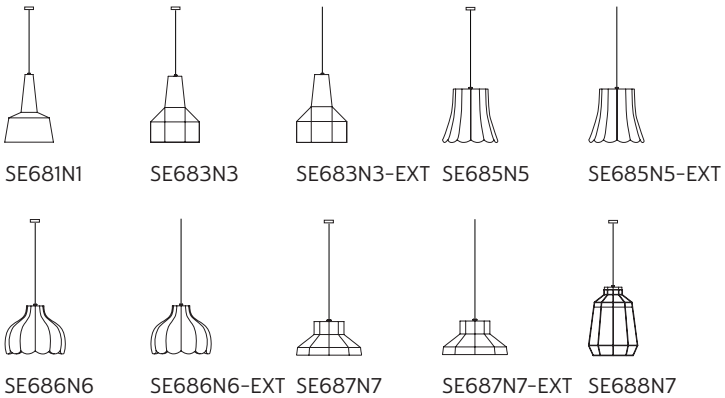

SE681N1 SE683N3 SE683N3-EXT SE685N5 SE685N5-EXT

SE686N6 SE686N6-EXT SE687N7 SE687N7-EXT SE688N7

Karman srl - Via A. Grandi 10 - 61034 Fossombrone PU,Italy - P.iva 02175640412 - tel + 39 0721715042 r.a-fax +39 0721716640 - info@karmanitalia.it - www.karmanitalia.it