BAG lampada da terra

Baldessari & Baldessari design

anno 2018

SCHEDA TECNICA – **HP154 BB INT**

PARALUME "A"

materiale: ceramica con texture

colore: bianco lucido

MANICO "M"

materiale: metallo

colore: antracite opaco

DIFFUSORE "D"

materiale: plexiglass

CAVO ELETTRICO "C"

colore: nero

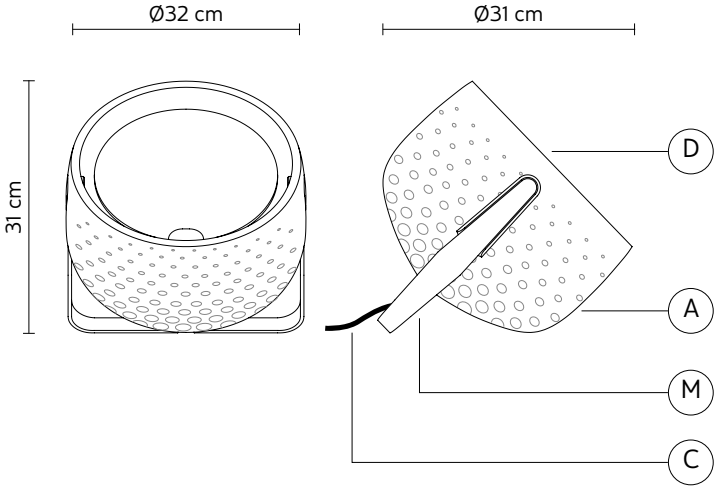

DISPOSITIVO ELETTRICO*

portalampada	E27
sorgente luminosa	1 x max 15W LED*
classe energetica	da A a A++

*si consiglia l'utilizzo di lampadine bianco latte

PACKAGING

n° colli	1
peso netto/kg	4,5
peso lordo/kg	6
imballo/cm	51x51x40

EMISSIONE LUMINOSA

unidirezionale

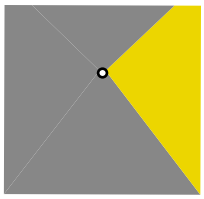

diretta

filtrata

indiretta

assenza

COLLEZIONE

disponibili anche nella versione sospensione, piccola e grande

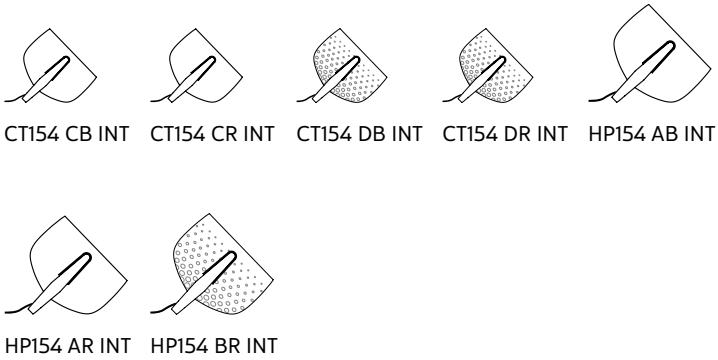

CONFORME ALLE

IEC	60598-1:2014
EN	60598-1:2015
grado di protezione	IP20
lampadina	non inclusa

Karman srl - Via A. Grandi 10 - 61034 Fossombrone PU, Italy - P.iva 02175640412 - tel + 39 0721715042 r.a-fax +39 0721716640 - info@karmanitalia.it - **www.karmanitalia.it**